SAMSUNG

GT-E1202

Мобильный телефон

Руководство пользователя

- Некоторая информация, приведенная в настоящем руководстве, может не соответствовать вашему телефону, поскольку зависит от установленного программного обеспечения и/или вашего оператора сотовой связи.
- Услуги третьих лиц могут быть прекращены или приостановлены в любое время, и компания Samsung не дает никаких разъяснений или гарантий, что любое содержимое или услуга будут доступны в любой период времени.
- Данный продукт включает ПО с открытым исходным кодом или ПО, распространяемое бесплатно. Точные сведения об используемых лицензиях и другая правовая информация содержится на веб-сайте opensource.samsung.com.

www.samsung.com

Printed in Korea
GH68-37385B
Russian. 07/2012. Rev. 1.0

Меры предосторожности

Следующая информация позволит избежать травм, а также повреждений вашего устройства.

SAR

www.sar-tick.com

Данное изделие удовлетворяет государственным ограничениям значения SAR — 2,0 Вт/кг. Точные максимальные значения SAR доступны в разделе «Информация о сертификации удельного коэффициента поглощения (SAR)» данного руководства пользователя.

Чтобы обеспечить соответствие нормативным требованиям в отношении радиочастотного излучения, не приближайте к себе устройство менее чем на 1,5 см во время использования или ношения.

Внимание: предотвращение поражения электрическим током, возгорания или взрыва

Не используйте поврежденные сетевые шнуры или штепсельные вилки, а также непрочно закрепленные на стене розетки

Запрещается трогать вилку влажными руками, а также отключать устройство, вытягивая вилку за шнур

Избегайте перегибания и повреждения сетевого шнура

Запрещается использовать устройство во время зарядки и трогать его влажными руками

Защищайте зарядное устройство и аккумулятор от короткого замыкания

Не роняйте устройство или аккумулятор и избегайте силового воздействия на него

Запрещается заряжать устройство с помощью зарядных устройств, не одобренных производителем

Не используйте устройство во время гроз

Ваше устройство может работать неисправно, и риск поражения электрическим током увеличивается.

Запрещается использовать поврежденные или протекающие литий-ионные аккумуляторы

Сведения о безопасной утилизации литий-ионных аккумуляторов можно получить в ближайшем специализированном сервисном центре.

Осторожно обращайтесь с аккумуляторами и зарядными устройствами, соблюдайте правила их утилизации

- Используйте только рекомендованные компанией Samsung аккумуляторы и зарядные устройства. Несовместимые аккумуляторы и зарядные устройства могут привести к серьезным травмам и повреждению вашего устройства.
- Ни в коем случае не сжигайте аккумуляторы или устройство в целях утилизации. Соблюдайте все местные правила утилизации использованных аккумуляторов и устройств.
- Не помещайте аккумуляторы или устройство на поверхность или внутрь нагревательных приборов, таких как микроволновые печи, кухонные плиты или радиаторы. При сильном нагревании аккумулятор может взорваться.
- Никогда не разбивайте и не прокалывайте аккумуляторы. Не подвергайте аккумулятор высокому внешнему давлению, которое может привести к внутреннему короткому замыканию или перегреву.

Берегите устройство, аккумуляторы и зарядные устройства от повреждений

- Берегите устройство и аккумулятор от воздействия экстремальных температур.
- Слишком высокие или слишком низкие температуры могут привести к повреждениям устройства, а также оказать негативное влияние на емкость и срок службы аккумулятора.
- Не допускайте соприкосновения аккумуляторов с металлическими предметами, так как это может создать контакт между полюсами аккумулятора и привести к его временному или необратимому повреждению.
- Не используйте поврежденные зарядные устройства или аккумуляторы.

Осторожно! Соблюдайте все предостережения об опасности и правила при использовании устройства в тех местах, где это запрещено

Выключайте устройство, если запрещается его использование

Ознакомьтесь со всеми предписаниями, ограничивающими использование устройства в определенных местах.

Запрещается использовать устройство рядом с электронными приборами

Большинство электронных приборов излучают радиочастотные сигналы. Устройство может создать помехи в их работе.

Запрещается использовать устройство рядом с кардиостимулятором

- Держите включенное устройство на расстоянии не менее 15 см от кардиостимулятора.
- Данную дистанцию следует соблюдать неукоснительно.
- Чтобы снизить воздействие устройства на кардиостимулятор, прикладывайте устройство к правому уху, если кардиостимулятор установлен на левой стороне грудной клетки, и наоборот.

Во избежание помех в работе медицинских приборов запрещается использовать устройство в больницах

Если вы используете какие-либо медицинские приборы, обратитесь к их производителю, чтобы убедиться, что эти приборы не излучают радиочастотных сигналов.

Если вы используете слуховой аппарат, обратитесь к его производителю за сведениями о взаимодействии с устройством

Включенное устройство может создавать помехи в работе некоторых слуховых аппаратов. Чтобы не вызвать повреждений вашего слухового аппарата, обратитесь к его производителю.

Выключайте устройство в потенциально взрывоопасной среде

- В потенциально взрывоопасной среде следует выключить устройство, не извлекая аккумулятора.
- В потенциально взрывоопасной среде строго соблюдайте все указания, инструкции и предупреждающие знаки.
- Не используйте устройство на автозаправочных станциях (станциях техобслуживания), а также вблизи емкостей с топливом или химическими веществами.
- Не храните и не перевозите горючие жидкости, газы или взрывчатые вещества вместе с устройством, его компонентами или принадлежностями.

Выключайте устройство на борту самолета

Использование устройства на борту самолета строго запрещено. Устройство может создать помехи в работе электронного навигационного оборудования самолета.

Из-за излучаемых радиосигналов устройство может создать помехи в работе электронного оборудования моторных средств передвижения

Радиосигналы, излучаемые устройством, могут создать помехи в работе электронного оборудования автомобиля. За дополнительной информацией обращайтесь к производителю автомобиля.

Соблюдайте все предостережения и правила использования мобильных устройств во время управления автомобилем

Соблюдение техники безопасности имеет первостепенное значение при управлении автомобилем. Никогда не говорите по устройству во время управления автомобилем, если это запрещено законом. В целях вашей безопасности и безопасности окружающих будьте осмотрительны и следуйте данным рекомендациям.

- Пользуйтесь такими функциями устройства, как быстрый набор и повторный набор номера. Они ускорят выполнение вызова или прием звонка.
- Расположите устройство в легкодоступном месте. Предусмотрите, чтобы устройством можно было пользоваться, не отрывая глаз от дороги. Входящий вызов, который поступил в неудобное время, может принять автоответчик.
- В случае интенсивного движения или плохих погодных условий отложите разговор. Дождь, мокрый снег, снег, гололед и интенсивное движение могут привести к несчастному случаю.
- Не делайте записей и не просматривайте список телефонных номеров во время движения. Просмотр списка дел или записей в телефонной книге отвлекают внимание водителя от его основной обязанности — безопасного управления автомобилем.
- Набирайте номер на ощупь, не отвлекаясь от управления автомобилем. Рекомендуется набирать номер во время остановки или перед началом движения. Старайтесь делать вызовы, когда автомобиль не движется.
- Не ведите важных или эмоциональных разговоров, которые могут отвлечь от обстановки на дороге. Сообщите своим собеседникам, что вы за рулем, и отложите разговор, который может отвлечь внимание от ситуации на дороге.
- Пользуйтесь устройством для вызова службы экстренной помощи. В случае пожара, дорожно-транспортного происшествия или ситуации, угрожающей здоровью, наберите номер местной службы экстренной помощи.
- В случае угрозы для жизни других людей воспользуйтесь устройством для вызова службы экстренной помощи. Если вы стали свидетелем дорожно-транспортного происшествия, преступления или других происшествий, угрожающих жизни людей, позвоните в службу экстренной помощи.
- При необходимости звоните в дорожно-транспортную службу или в специализированную службу технической помощи. Если вы увидели сломанный автомобиль, не представляющий серьезной опасности, поврежденный дорожный знак, незначительное транспортное происшествие, в котором никто из людей не пострадал, или украденный автомобиль, позвоните в дорожно-транспортную службу или в специализированную службу технической помощи.

Правильный уход за устройством и его использование

Избегайте попадания влаги на устройство

- Влажность и жидкость любого типа могут повредить части или электросхемы устройства.
- Не включайте намокшее устройство. Если устройство уже включено, выключите его и сразу извлеките аккумулятор (если не удается выключить устройство или извлечь аккумулятор, не прилагайте чрезмерных усилий). Протрите устройство полотенцем и отнесите в сервисный центр.
- В случае попадания воды внутрь устройства индикатор влаги меняет цвет. Попадание влаги влечет за собой прекращение действия гарантии производителя.

Не используйте и не храните устройство в местах с высокой концентрацией пыли или аэрозольных веществ

Пыль или посторонние вещества могут стать причиной неисправности устройства, а также привести к возгоранию или поражению электрическим током.

Не кладите устройство на наклонные поверхности

При падении устройство может повредиться.

Не храните устройство при повышенной или пониженной температуре. Рекомендуется использовать устройство при температуре от 5 до 35 °C

- Оставленное в салоне автомобиля устройство может взорваться, поскольку температура в салоне может достигать 80 °C.
- Нельзя подвергать устройство продолжительному воздействию прямых солнечных лучей (например, класть его на приборную панель автомобиля).
- Храните аккумулятор при температуре от 0 °C до 45 °C.

Избегайте соприкосновения устройства с металлическими предметами, такими как цепочки, монеты или ключи

- В противном случае это может привести к деформации или сбоям в работе устройства.
- Соприкосновение контактов аккумулятора с металлическими предметами может привести к возгоранию.

Не храните устройство рядом с источниками магнитного поля

- Воздействие магнитных полей может привести к сбоям в работе устройства или разрядке аккумулятора.
- Также воздействие магнитных полей может привести к повреждению карт с магнитной полосой, например кредитных и телефонных карт, банковских книжек и посадочных талонов.
- Не используйте кейсы и аксессуары с магнитными замками и берегите устройство от длительного воздействия магнитных полей.

Не храните устройство рядом с обогревателями, микроволновыми печами, нагревающимся кухонным оборудованием или в контейнерах с высоким давлением

- Аккумулятор может дать течь.
- Устройство может перегреться и вызвать возгорание.

Не роняйте устройство и избегайте силового воздействия на него

- Дисплей устройства может быть поврежден.
- При изгибании или деформации корпус устройства может быть поврежден, а электросхемы могут работать со сбоями.

В случае перегрева устройства сделайте перерыв в его использовании

При длительном соприкосновении с перегретым устройством на коже может появиться покраснение или пигментация.

Если устройство оснащено вспышкой или фонариком, не используйте их слишком близко к глазам людей и животных

Это может привести к временной потере зрения или повреждениям глаз.

Берегите зрение при работе с устройством

- Не держите устройство слишком близко к глазам. При использовании его в помещении всегда оставляйте включенным хотя бы один источник света.
- Продолжительный просмотр видеозаписей и использование Flash-игр может вызвать нарушения зрения, а при наличии заболеваний — обострение их симптомов. Если вы испытываете малейшие признаки дискомфорта, немедленно прекратите использование устройства.

Помните о риске получения травм при использовании устройства

При постоянном выполнении однообразных действий, таких как нажатие клавиш, начертание пальцем символов на сенсорном экране и управление играми, вы можете испытывать неприятные ощущения в пальцах, шее, плечах или других частях тела. При продолжительном использовании устройства рекомендуется держать его в расслабленной руке, нажимать на клавиши без усилий и периодически делать перерывы. Если дискомфорт не проходит долгое время, прекратите использование устройства и обратитесь к врачу.

Обеспечение максимального срока службы аккумулятора и зарядного устройства

- Не заряжайте аккумулятор дольше недели, поскольку перезарядка может сократить срок его службы.
- Со временем неиспользуемые аккумуляторы разряжаются, поэтому перед использованием их необходимо подзарядить.
- Если зарядное устройство не используется, отключайте его от сети.
- Аккумуляторы следует использовать только по их прямому назначению.

Используйте только одобренные производителем аккумуляторы, зарядные устройства, аксессуары и компоненты

- Использование универсальных аккумуляторов и зарядных устройств может сократить срок службы устройства и привести к сбоям в его работе.
- Компания Samsung не несет ответственности за безопасность пользователей, которые используют аксессуары и компоненты, не одобренные компанией Samsung.

Не кусайте и не лижите устройство или аккумулятор

- Это может привести к повреждению или взрыву устройства.
- Если устройством пользуются дети, убедитесь, что они используют его правильно.

Не вставляйте устройство или прилагаемые аксессуары в глаза, уши или рот

Это может привести к удушению или серьезным травмам.

Во время разговора по устройству соблюдайте следующие инструкции

- Держите устройство вертикально, как трубку стационарного телефона.
- Говорите прямо в микрофон устройства.
- Не прикасайтесь к внутренней антенне устройства. Это может привести к снижению качества связи или повышению уровня излучения радиочастотной (РЧ) энергии.

Берегите слух при использовании гарнитуры

- Длительное воздействие звука при очень высокой громкости может привести к нарушениям слуха.
- Во время вождения звук высокой громкости может отвлечь ваше внимание и привести к аварии.
- Каждый раз перед подключением наушников уменьшайте уровень громкости. Устанавливайте минимальный уровень громкости, при котором вы можете поддерживать разговор или слушать музыку.
- В условиях низкой влажности воздуха в гарнитуре может накапливаться статическое электричество. При низкой влажности воздуха не используйте гарнитуру или каждый раз перед ее подключением к устройству прикасайтесь к металлическому предмету, чтобы разрядить накопившееся статическое электричество.

Соблюдайте осторожность, разговаривая по устройству при ходьбе или в движении

- Во избежание травм всегда оценивайте окружающую обстановку.
- Убедитесь, что провод гарнитуры не запутался в ваших руках или предметах одежды.

Не носите устройство в заднем кармане брюк или на поясе

Падение на устройство может привести к травме или повреждению устройства.

Не пытайтесь самостоятельно разбирать, ремонтировать и модифицировать устройство

- Любые изменения в его конструкции влекут за собой прекращение действия гарантии производителя. При нарушении нормальной работы устройства обратитесь в сервисный центр Samsung.
- Не разбирайте аккумулятор и не протыкайте его острыми предметами, это может привести к взрыву или возгоранию.

Не перекрашивайте устройство и не приклеивайте к нему наклейки

Краска и наклейки могут препятствовать нормальной работе подвижных частей устройства. Если у вас возникла аллергическая реакция на краску или металл, например кожный зуд, экзема или припухлость, следует немедленно прекратить использование устройства и обратиться к врачу.

При очистке устройства соблюдайте следующие инструкции

- Протирайте устройство и зарядное устройство полотенцем или прорезиненной губкой.
- Протирайте контакты аккумулятора ватным тампоном или полотенцем.
- Не используйте химикаты или моющие средства.

Не используйте устройство, если его дисплей поврежден или разбит

Разбитое стекло или акриловая краска могут стать причиной травм рук и лица. Отнесите устройство в сервисный центр Samsung для ремонта.

Используйте устройство только по прямому назначению

Соблюдайте нормы этикета при использовании устройства в общественных местах

Не позволяйте детям пользоваться устройством

Устройство — не игрушка. Дети могут поранить себя или окружающих, повредить само устройство или нечаянно выполнить нежелательные вызовы.

Аккуратно устанавливайте мобильные устройства и оборудование

- Убедитесь, что мобильные устройства или оборудование, установленные в автомобиле, надежно закреплены.
- Не помещайте устройство и его аксессуары в зоне раскрытия подушки безопасности или рядом с ней. Неправильная установка оборудования для беспроводной связи может привести к серьезным травмам в случае срабатывания подушки безопасности.

Доверяйте ремонт устройства только квалифицированным специалистам

Неквалифицированный ремонт может привести к поломке аппарата и прекращению действия гарантии.

Аккуратно обращайтесь с SIM-картами и картами памяти

- Не извлекайте карту при передаче и получении данных, это может привести к потере данных и/или повреждению карты или устройства.
- Предохраняйте карту от сильных ударов, статического электричества и электрических помех от других устройств.
- Не прикасайтесь к золотистым контактам карт памяти пальцами и металлическими предметами. Загрязненную карту протирайте мягкой тканью.

Доступ к службам экстренной помощи

В некоторых зонах и обстоятельствах невозможно совершить экстренные вызовы. В случае отъезда в отдаленные или необслуживаемые районы предусмотрите другой способ связи со службами экстренной помощи.

Безопасность личной информации и важных данных

- При использовании устройства не забывайте регулярно создавать резервные копии своих данных. Компания Samsung не несет ответственности за утерю данных.
- Перед утилизацией устройства создайте резервную копию данных и выполните сброс параметров, чтобы ваша личная информация не попала к посторонним лицам.
- При загрузке приложений внимательно читайте информацию по правам доступа. Особенно обращайте внимание на приложения, которые имеют доступ ко многим функциям устройства или к Вашим личным сведениям.
- Регулярно проверяйте учетные записи на тему несанкционированного или подозрительного использования. При обнаружении каких-либо признаков подозрительной активности обратитесь к оператору мобильной связи для удаления или изменения сведений о Вашей учетной записи.
- В случае утери или кражи вашего устройства измените пароли ваших учетных записей для защиты личных данных.
- Избегайте использования приложений из неизвестных источников и всегда блокируйте устройство с помощью рисунка, пароля или PIN-кода.

Запрет на распространение материала, защищенного авторскими правами

Распространение записей, которые содержат материал, защищенный авторскими правами, без разрешения соответствующих владельцев запрещено. Это является нарушением закона об авторских правах. Производитель не несет ответственности за любое незаконное использование материала, защищенного авторскими правами.

Информация о сертификации удельного коэффициента поглощения (SAR)

ДАННОЕ УСТРОЙСТВО ИЗГОТОВЛЕНО С УЧЕТОМ ПРЕДЕЛЬНО ДОПУСТИМЫХ УРОВНЕЙ РАДИОВОЛНОВОГО ИЗЛУЧЕНИЯ, РЕКОМЕНДОВАННЫХ МЕЖДУНАРОДНЫМИ НОРМАМИ

Мобильное устройство является приемником и передатчиком радиосигналов. Оно изготовлено с учетом предельно допустимых уровней радиоволнового излучения (радиочастотных электромагнитных полей), рекомендованных международными нормами. Нормы основаны на стандартах безопасности, разработанных независимой научной организацией ICNIRP. Они ограничивают уровень излучения со значительным запасом, гарантирующим безопасность для всех людей, независимо от возраста и состояния здоровья.

Для определения уровня излучения используется единица измерения, называемая удельным коэффициентом поглощения (SAR). Установленное предельное значение коэффициента SAR составляет 2,0 Вт/кг.

Измерения коэффициента SAR выполняются в стандартном рабочем положении устройства в режиме максимальной мощности передатчика, указанной в технических характеристиках, во всех диапазонах рабочих частот. Предельные значения SAR по нормам ICNIRP для данной модели устройства составляют:

Максимальное значение SAR для данной модели устройства и условий, в которых эти значения были записаны	
Значение SAR для головы	0,920 Вт/кг
Значения SAR при ношении на теле	0,399 Вт/кг

При обычном использовании устройства значение SAR гораздо меньше. Это связано с тем, что в целях повышения эффективности системы и снижения помех в сети рабочая мощность мобильного устройства автоматически снижается, когда вы не общаетесь по телефону. Чем меньше выход мощности мобильного устройства, тем ниже значение SAR.

Измерение значения SAR во время ношения данного устройства на теле выполнялось при расстоянии 1,5 см между устройством и телом. Для обеспечения соответствия нормативным требованиям в отношении радиочастотного излучения устройство должно быть расположено на расстоянии не менее 1,5 см от тела.

По заявлению ВОЗ и Управления по санитарному надзору за качеством пищевых продуктов и медикаментов США, потребители могут снизить влияние радиочастотного излучения, используя гарнитуру, чтобы держать беспроводное устройство подальше от головы и тела во время использования, либо снизив время использования устройства.

Для получения дополнительных сведений перейдите по адресу www.samsung.com/sar и выполните поиск своего устройства по номеру модели.

Правильная утилизация изделия

(использованное электрическое и электронное оборудование)

(Действительно для стран, использующих систему раздельного сбора отходов)

Наличие данного значка показывает,что изделие и его электронные аксессуары (например зарядное устройство, гарнитура, кабель USB) по окончании их срока службы нельзя утилизировать вместе с бытовыми отходами.

Во избежание нанесения вреда окружающей среде и здоровью людей при неконтролируемой утилизации, а также для обеспечения возможности их переработки для повторного использования утилизируйте изделие и его электронные аксессуары отдельно от прочих отходов.

Сведения о месте и способе утилизации изделия в соответствии с нормами природоохраны можно получить у продавца или в соответствующей государственной организации.

Бизнес-пользователи должны обратиться к поставщику и ознакомиться с условиями договора покупки. Запрещается утилизировать изделие и его электронные аксессуары вместе с другими производственными отходами.

Правильная утилизация аккумуляторов для этого продукта

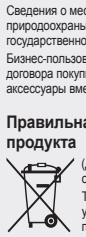

(Действительно для стран, использующих систему раздельного сбора отходов)

Такая маркировка на аккумуляторе, руководстве или упаковке указывает на то, что аккумуляторы, используемые в данном продукте, не должны выбрасываться вместе с другими бытовыми отходами по окончании срока службы. Химические символы Hg, Cd или Pb означают то, что аккумулятор содержит ртуть, кадмий или свинец в количествах, превышающих контрольный уровень в Директиве ЕС 2006/66. Если аккумуляторы утилизированы неправильно, эти вещества могут нанести вред здоровью людей или окружающей среде.

Для защиты природных ресурсов и с целью повторного использования ценных материалов отделяйте аккумуляторы от остального мусора и сдавайте их на переработку через местную систему бесплатного обмена аккумуляторов.

Символ «не для пищевой продукции» применяется в соответствие с техническим регламентом Таможенного союза «О безопасности упаковки» 005/2011 и указывает на то, что упаковка данного продукта не предназначена для повторного использования и подлежит утилизации. Упаковку данного продукта запрещается использовать для хранения пищевой продукции.

Символ «петля Мебиуса» указывает на возможность утилизации упаковки. Символ может быть дополнен обозначением материала упаковки в виде цифрового и/или буквенного обозначения.

CE0168

ИНФОРМАЦИЯ О СЕРТИФИКАЦИИ ПРОДУКЦИИ

Абонентская радиостанция носимая (мобильный телефон) **Samsung GT-E1202** предназначена для работы в сетях подвижной радиотелефонной связи стандартов **GSM 900/1800**

ДЕКЛАРАЦИЯ О СООТВЕТСТВИИ

Абонентская радиостанция носимая **GT-E1202**
производства фирмы **Samsung Electronics Co., Ltd.** соответствует
"Правилам применения абонентских станций (абонентских радиостанций) сетей подвижной радиотелефонной связи стандарта GSM 900/1800"

Дата принятия декларации:	
Декларация действительна до:	
Федеральное агентство связи РФ	
Регистрационный номер:	

СЕРТИФИКАТ СООТВЕТСТВИЯ

Абонентская радиостанция носимая стандарта **GSM 900/1800**
GT-E1202 производства фирмы Samsung Electronics Co., Ltd.
сертифицирована органом по сертификации **"АльТТЕСТ"**

Сертификат соответствия РСТ: (Добровольная сертификация)	РОСС KR.AB57.H00703
Сертификат соответствия выдан:	2010-07-26
Сертификат соответствия действителен до:	2013-07-26
Абонентские радиостанции носимые типа **GT-E1202** соответствуют требованиям нормативных документов:	ГОСТ Р 51318.22-99 ГОСТ Р 51318.24-99

ДОБРОВОЛЬНАЯ СЕРТИФИКАЦИЯ

Система сертификации ГОСТ Р
ГОССТАНДАРТ РОССИИ

Импортер: **ООО «Самсунг Электроникс Рус Компани» 125009 Россия, Москва, ул. Воздвиженка, д.10**

Изготовитель:	
Samsung Electronics Co.Ltd.	**Самсунг Электроникс Ко. Лтд.**

Адрес изготовителя:	
416, Maetan-3dong, Yeongtong-gu Suwon, Gyeonggi-do, 443-742, Korea	**416, Маэтан 3-Донг, Ентонг-Гу, Сувон, Гьюнги-До, Республика Корея**
Samsung Main Building 250, 2-Ka, Taepyung-Ro Chung-Ku, 100-742, Seoul, Korea	**Самсунг Мэйн Билдинг, 250, 2-Га, Тапенг-Ро, Чунг-Ку, 100-742, Сеул, Республика Корея**

Адреса заводов:

"Самсунг Электроникс Ко., Лтд", 94-1, Имсо-Донг, Гуми-Сити, Кунг-Бак, Корея, 730-350

"Тянжин Самсунг Телеком Технолоджи Ко., Лтд", Вейву Роад, Микроэлектроникс Индастриал Парк ТЕДА, Ксиквин Дистрик т Тянжин 300385, Китай

"Самсунг Электроникс Хуижоу Ко., Лтд.", Ченжианг таун, Хуижоу, провинция Гуангдонг, Китай

"Самсунг Электроникс Вьетнам Ко., Лтд.", Промышленный парк Йенпхонг Ай, Йентранг Комьюн, округ Йенпхонг, провинция в Бэкнинх, Вьетнам

Внешний вид телефона

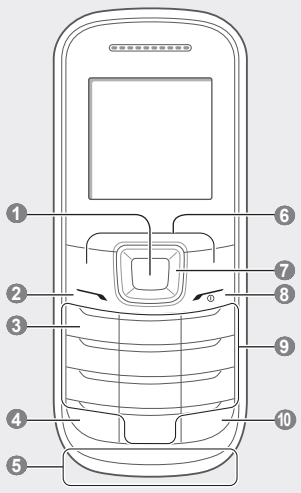

1 **Клавиша подтверждения**
Выбор выделенного пункта меню или подтверждение ввода; в режиме ожидания — переход в режим меню
В некоторых регионах, а также у отдельных операторов мобильной связи эта клавиша может иметь другое назначение

2 **Клавиша вызова**
Вызов и ответ на вызов; в режиме ожидания — переход к журналу вызовов и сообщений; отправка экстренного сообщения
См. раздел «Активация и отправка экстренного сообщения»

3 **Клавиша голосовой почты**
В режиме ожидания — доступ к голосовой почте (нажмите и удерживайте)

4 **Клавиша блокировки клавиатуры**
В режиме ожидания — блокировка клавиатуры и снятие блокировки (нажмите и удерживайте)

5 **Внутренняя антенна**

6 **Программные клавиши**
Выполнение действий, указанных в нижней строке дисплея

7 **4-х позиционная клавиша навигации**
В режиме ожидания — доступ к функциям, выбранным пользователем (предустановленные функции зависят от поставщика услуг мобильной связи), включение режима фонарика (долгое нажатие вверх) и выполнение ложного вызова (долгое нажатие вниз); в режиме меню — переход между пунктами меню
См. раздел «Включение режима фонарика»
См. раздел «Ложные вызовы»

8 **Клавиша питания и завершения вызова**
Включение и выключение телефона (нажмите и удерживайте); завершение вызова; в режиме меню — отмена ввода и возврат в режим ожидания

9 **Алфавитно-цифровые клавиши**

10 **Клавиша выбора SIM-карты**
В режиме ожидания — переключение между сетями (нажмите и удерживайте)

В верхней части дисплея могут отображаться следующие значки состояния.

Значок	Описание
	Сигнал отсутствует
	Уровень сигнала сети[1]
	Выполняется вызов
	Включена переадресация вызовов
	SIM-карта отсутствует
	Включен режим экстренных сообщений
	Включен будильник
	Роуминг (за пределами зоны обслуживания домашней сети)
	Новое SMS-сообщение
	Новое голосовое сообщение
	Включен профиль «Обычный»
	Включен профиль «Без звука»
	Уровень заряда аккумуляторной батареи

1. Этот значок может изменяться в зависимости от настройки SIM-карты.

Установка SIM-карты и аккумуляторной батареи

1. Снимите крышку отсека аккумулятора и аккумулятор и вставьте SIM-карту.

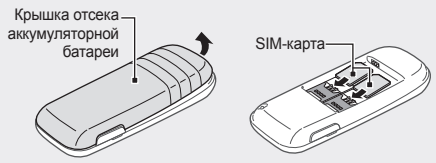

2. Вставьте батарею и установите крышку на место.

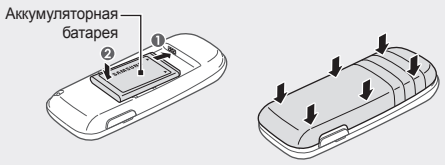

Зарядка аккумуляторной батареи

Если аккумулятор полностью разряжен, телефон не будет включаться даже после подключения зарядного устройства. Подождите, пока разряженный аккумулятор зарядится в течение нескольких минут, прежде чем включать телефон.

1. Подсоедините зарядное устройство.
2. После завершения зарядки отсоедините зарядное устройство.

- Не извлекайте аккумуляторную батарею, пока не отсоединено зарядное устройство. В противном случае телефон может быть поврежден.
- В целях экономии электроэнергии отключайте зарядное устройство, если оно не используется. Зарядное устройство не оснащено выключателем питания, поэтому его нужно отключать, чтобы прервать процесс зарядки. При использовании зарядное устройство должно плотно прилегать к розетке.

Обозначения, используемые в данном руководстве

	Примечание: примечания, советы или дополнительные сведения
→	**Последовательность действий**: порядок параметров или пунктов меню, которые следует выбрать для выполнения какого-либо действия: например: текст «В режиме меню выберите пункт **Сообщения** → **Создать сообщение**» означает, что нужно выбрать пункт **Сообщения**, а затем — пункт **Создать сообщение**
[ ]	**Квадратные скобки**: клавиши телефона. Например: [ ] (означает клавишу питания и выхода из меню)
< >	**Угловые скобки**: программные клавиши, служащие для выполнения действий, названия которых отображаются на экране. Например, <**Сохранить**> обозначает программную клавишу **Сохранить.**

Включение и выключение телефона

Чтобы включить телефон, выполните следующие действия:

1. Нажмите и удерживайте клавишу [ ].
2. Введите PIN-код и нажмите программную клавишу <**Да**> (при необходимости).
3. После запуска мастера установки настройте телефон в соответствии со своими предпочтениями, следуя указаниям на экране.

Если аккумулятор полностью разряжается или извлекается из телефона, дата и время сбрасываются.

Для выключения телефона выполните шаг 1.

Управление SIM-картами

Телефон поддерживает режим Dual SIM, позволяющий одновременно использовать две SIM-карты. В данном разделе описывается способ активации SIM-карт и изменение их настроек.

Активация SIM-карт

1. В режиме меню выберите пункт **Настройки** → **Диспетчер SIM-карт**.
2. Выберите пункт **Сеть** и укажите нужную SIM-карту.
3. Нажмите программную клавишу <**Изменить**>, чтобы активировать SIM-карту.

Автоматическое переключение SIM-карт

1. В режиме меню выберите пункт **Настройки** → **Диспетчер SIM-карт**.
2. Выберите пункт **Автопереключение**.
3. Чтобы включить функцию автопереключения, нажмите <**Изменить**>.
4. Задайте время начала и окончания использования SIM-карты.

Изменение названий и значков SIM-карт

1. В режиме меню выберите пункт **Настройки** → **Диспетчер SIM-карт**.
2. Выберите пункт **Настройка**.
3. Выберите SIM-карту.
4. Измените название и значок карты.
5. Нажмите программную клавишу <**Назад**>.
6. Повторите шаги 3-5 для другой SIM-карты.

Работа с меню

Чтобы перейти к меню телефона, выполните указанные ниже действия:

1. Для перехода из режима ожидания в режим меню нажмите <**Меню**>.

В некоторых регионах и при пользовании услугами некоторых операторов мобильной связи для перехода в режим меню может потребоваться нажать клавишу подтверждения.

2. Для перехода между пунктами меню и параметрами используйте клавишу навигации.
3. Нажмите программную клавишу <**Выбор**> или клавишу подтверждения, чтобы выбрать выделенный пункт.
4. Для перехода к меню верхнего уровня нажмите программную клавишу <**Назад**>. Нажмите клавишу [ ], чтобы вернуться в режим ожидания.

- Когда вы входите в меню, для перехода к которому необходим PIN2-код, введите этот код: он поставляется с SIM-картой. Более подробную информацию можно получить у поставщика услуг мобильной связи.
- Компания Samsung не несет ответственности за утерю пароля или конфиденциальной информации и иной ущерб, вызванный незаконным использованием ПО.

Выполнение вызова

1. В режиме ожидания введите код зоны и номер телефона.
2. Нажмите клавишу [ ], чтобы набрать номер.
3. Для завершения вызова нажмите клавишу [ ].

Ответ на вызов

1. Чтобы принять входящий вызов, нажмите клавишу [ ].
2. Для завершения вызова нажмите клавишу [ ].

Регулировка громкости звука

Регулировка громкости звонка

1. В режиме меню выберите пункт **Настройки** → **Профили**.
2. Выберите используемый профиль.

Если используется профиль «Без звука» или «Автономный», отрегулировать громкость вызова невозможно.

3. Выберите пункт <**Опции**> → **Изменить**.
4. Выберите значок **Громкость**.
5. Выберите пункт **Сигнал вызова.**
6. Отрегулируйте уровень громкости, нажимая клавишу навигации влево или вправо, и нажмите <**Сохранить**>.

Регулировка громкости во время разговора

Для изменения громкости динамика телефона во время вызова нажимайте клавишу навигации вверх или вниз.

В условиях сильного шума при использовании громкой связи слышимость может ухудшаться. В этом случае рекомендуется разговаривать в обычном режиме.

Смена мелодии звонка

1. В режиме меню выберите пункт **Настройки** → **Профили**.
2. Выберите используемый профиль.

Во время использования профилей «Без звука» и «Автономный» сменить мелодию вызова невозможно.

3. Выберите пункт <**Опции**> → **Изменить**.
4. Выберите пункт **Мелодия звонка**.
5. При необходимости выберите область памяти.
6. Выберите мелодию.

Чтобы сменить мелодию в другом профиле, выберите его из списка.

Набор номера одного из последних вызовов

1. В режиме ожидания нажмите клавишу [ ].
2. Выберите тип вызова, нажимая клавишу навигации влево или вправо.
3. Выберите номер или имя абонента, нажимая клавишу навигации вверх или вниз.
4. Для просмотра сведений о вызове нажмите клавишу подтверждения, для набора номера — клавишу [ ].

Ввод текста

Изменение режима ввода текста

- Для переключения между режимами T9 и АБВ нажмите и удерживайте клавишу [#]. Возможность ввода на родном языке зависит от региона.
- Для переключения регистра или перехода в режим ввода цифр нажмите клавишу [#].
- Для переключения в режим ввода символов нажмите клавишу [*].
- Нажмите и удерживайте [*], чтобы выбрать способ ввода или изменить язык ввода.

Режим T9

1. Нажимайте алфавитно-цифровые клавиши в нужном порядке, пока на дисплее не появится целое слово.
2. Если отображается нужное слово, нажмите клавишу [**0**] для ввода пробела. Если нужное слово не отображается, нажмите клавишу навигации вверх или вниз для выбора другого слова.

В зависимости от выбранного языка ввода эта функция может быть недоступна.

Режим АБВ

Нажимайте алфавитно-цифровую клавишу до тех пор, пока нужный символ не появится на экране.

Режим ввода цифр

Цифры вводятся нажатием соответствующих алфавитно-цифровых клавиш.

Режим ввода символов

Символы вводятся нажатием соответствующих алфавитно-цифровых клавиш.

Использование других функций для ввода текста

- Для перемещения курсора используйте клавишу навигации.
- Для удаления символов по одному нажимайте программную клавишу <**Стереть**>. Для быстрого удаления слов нажмите и удерживайте нажатой программную клавишу <**Стереть**>.
- Чтобы вставить пробел между символами, нажмите клавишу [**0**].
- Для ввода знаков препинания или смайликов нажмите клавишу [**1**] несколько раз.
- Для перехода к новой строке нажмите клавишу [**0**] три раза.

Добавление контакта

По умолчанию контакты будут сохраняться в памяти телефона. Чтобы изменить место сохранения контактов, выберите в режиме меню пункт **Контакты** → **Настройки** → **Сохранять контакты** → место сохранения контактов.

1. В режиме ожидания введите номер телефона и нажмите программную клавишу <**Опции**>.
2. Выберите пункт **Создать контакт**.
3. При необходимости выберите область памяти.
4. Выберите тип номера (при необходимости).
5. Введите сведения о контакте.
6. Нажмите клавишу подтверждения, чтобы сохранить контакт в памяти.

Отправка и просмотр сообщений

Отправка SMS-сообщений

1. В режиме меню выберите пункт **Сообщения** → **Создать сообщение**.
2. Введите номер абонента и перейдите в поле ниже.
3. Введите текст сообщения.
   См. раздел «Ввод текста».
4. Для отправки сообщения нажмите клавишу подтверждения.

Просмотр SMS-сообщений

1. В режиме меню выберите пункт **Сообщения** → **Входящие**.
2. Выберите SMS-сообщение.

Выполнение ложных вызовов

Чтобы уйти со встречи или прервать нежелательный разговор, можно имитировать входящий вызов.

Включение функции ложного вызова

В режиме меню выберите **Настройки** → **Приложения** → **Вызовы** → **Ложный вызов** → **Горячая клавиша ложного вызова** → **Включено**.

Чтобы выполнить ложный вызов, выполните следующие действия

- В режиме ожидания нажмите и удерживайте клавишу навигации «Вниз».
- Если клавиатура заблокирована, нажмите клавишу навигации «Вниз» четыре раза.

Активация и отправка экстренного сообщения

При необходимости пользователь может отправлять друзьям или родственникам экстренные сообщения с просьбой о помощи.

Активация функции отправки экстренных сообщений

1. В режиме меню выберите пункт **Сообщения** → **Настройки** → **SOS сообщения** → **Параметры отправки**.
2. Перейдите к пункту **Включено** с помощью клавиш влево или вправо.
3. Перейдите ниже и нажмите клавишу подтверждения, чтобы открыть список получателей.
4. Выберите пункт <**Опции**> → **Контакты**, чтобы открыть список контактов.
   Можно также ввести номера телефонов в списке получателей. Перейдите к шагу 7.
5. Выберите контакт.
6. Выберите номер (при необходимости).
7. После завершения выбора контактов нажмите клавишу подтверждения → **Сохранить**, чтобы сохранить получателей.
8. Перейдите ниже и укажите, сколько раз будет отправляться экстренное сообщение.
9. Нажмите программную клавишу <**Сохранить**> → <**Да**>.

Отправка экстренного сообщения

1. При заблокированной клавиатуре нажмите клавишу [ ], четыре раза, чтобы отправить экстренное сообщение на указанные ранее номера.
   Телефон переключится в экстренный режим и отправит заданное экстренное сообщение.
2. Для выхода из экстренного режима нажмите клавишу [ ].

Включение режима фонарика

В режиме фонарика дисплей светится с максимальной яркостью, помогая видеть в неосвещенных местах.

Чтобы включить режим фонарика, в режиме ожидания нажмите и не отпускайте клавишу навигации вверх. Фонарик включается автоматически.

Чтобы выключить фонарик, нажмите программную клавишу <**Выкл.**>. Чтобы выключить режим фонарика, нажмите программную клавишу <**Назад**>.

SAMSUNG ELECTRONICS

Декларация соответствия (R&TTE)

Компания **Samsung Electronics**

подтверждает, что данный

мобильный телефон стандарта GSM : GT-E1202

к которому относится настоящая декларация, соответствует указанным ниже стандартам и нормативным документам.

Безопасность	EN 60950-1 : 2006 + A1 : 2010
SAR	EN 50360 : 2001/AC2006 EN 62209-1 : 2006 EN 62209-2 : 2010 EN 62311 : 2008
ЭМС	EN 301 489-01 V1.8.1 (04-2008) EN 301 489-07 V1.3.1 (11-2005)
Сеть	EN 301 511 V9.0.2 (03-2003)

Настоящим декларируется, что [были проведены все суще ственные радиотехнические тесты и что] указанное выше изделие соответствует принципиальным требованиям директивы 1999/5/EC.

Процедура подтверждения соответствия, упомянутая в статье 10 и подробно описанная в Приложении [IV] директивы 1999/5/ EC, проводилась с привлечением следующих организаций:

BABT, Forsyth House,
Churchfield Road,
Walton-on-Thames,
Surrey, KT12 2TD, UK*
Идентификационный знак: 0168

CE 0168

Техническая документация хранится в:

Samsung Electronics QA Lab.

и предоставляется по запросу.
(Представитель в ЕС)

Samsung Electronics Euro QA Lab.
Blackbushe Business Park, Saxony Way,
Yateley, Hampshire, GU46 6GG, UK*

2012.06.28 — Joong-Hoon Choi / Менеджер

(место и дата выпуска) — (фамилия и подпись уполномоченного лица)

* Данный адрес не является адресом сервисного центра Samsung. Адреса и номера телефонов сервисного центра Samsung см. в гарантийной карточке или обращайтесь по месту приобретения изделия.