GT-E1252

Мобільний телефон

Посібник користувача

- Деякі відомості, наведені в цьому посібнику, можуть не відповідати вашому телефону, залежно від встановленого програмного забезпечення або оператора зв'язку.
- Цей виріб містить певне безкоштовне програмне забезпечення або програмне забезпечення з відкритим кодом. Точні умови ліцензій, застережень, підтверджень і повідомлень доступні на веб-сайті Samsung за адресою http://opensource.samsung.com.

www.samsungmobile.com

Printed in Korea
Code No.: GH68-31757A
Ukrainian. 09/2010. Rev. 1.0

SAMSUNG

Відомості про безпеку та використання

Дотримання заходів безпеки запобігає виникненню небезпечних або незаконних ситуацій, а також гарантує ефективну роботу мобільного телефону.

Заходи безпеки

WARNING

Тримайте телефон подалі від маленьких дітей і домашніх тварин

Тримайте телефон і аксесуари поза межами досяжності маленьких дітей і тварин. Маленькі деталі можуть призвести до задихання або серйозної травми, якщо їх проковтнути.

Захист слуху

Занадто високий рівень гучності може призвести до погіршення слуху. Завжди зменшуйте рівень гучності перед під'єднанням навушників до джерела звуку та використовуйте найнижчий рівень гучності, достатній для прослуховування розмов або музики.

Обережно встановлюйте мобільні телефони та обладнання

Переконайтеся, що встановлені в автомобілі мобільні телефони або пов'язане з ними обладнання надійно закріплені. Не розташовуйте телефон і аксесуари поблизу або в місці розкриття подушки безпеки. Неправильно встановлене безпроводове обладнання може призвести до серйозної травми під час швидкого розкриття подушки безпеки.

Не користуйтеся пристроєм під час грози

Грози можуть призвести до несправності пристрою та збільшити ризик ураження електричним струмом.

Обережно поводьтеся з акумуляторами та зарядними пристроями

- Використовуйте тільки рекомендовані компанією Samsung акумулятори та зарядні пристрої, які спеціально розроблені для цього телефону. Несумісні акумулятори та зарядні пристрої можуть серйозно пошкодити або вивести з ладу телефон.
- Ніколи не кидайте акумулятори або телефон у вогонь. Дотримуйтесь місцевих правил щодо утилізації використаних акумуляторів.
- Ніколи не кладіть акумулятори та телефони всередину або на прилади, які виділяють тепло, такі як мікрохвильові печі, кухонні плити або радіатори. Акумулятори можуть вибухнути, якщо сильно нагріються.
- Ніколи не розбивайте акумулятор і не пробивайте в ньому отворів. Не допускайте перебування акумулятора під дією високого зовнішнього тиску. Це може призвести до внутрішнього короткого замикання та перегрівання.

Намагайтеся уникати радіоперешкод, якщо користуєтесь кардіостимулятором

Виробниками та незалежним Інститутом досліджень безпроводових технологій рекомендовано тримати мобільний телефон на відстані мінімум 15 см від кардіостимуляторів, щоб уникнути можливих перешкод. Якщо є підозри, що телефон перешкоджає роботі кардіостимулятора або іншого медичного пристрою, негайно вимкніть його та зверніться за інструкціями до виробника кардіостимулятора або медичного пристрою.

Вимикайте телефон під час перебування у вибухонебезпечному середовищі

Не використовуйте телефон на автозаправних станціях (станціях технічного обслуговування), а також поблизу пального або хімікатів. Вимикайте телефон, якщо цього вимагають попереджувальні знаки або інструкції. Використання телефону у сховищах пального або хімікатів, а також поблизу них, у місцях їхнього перевантаження або в місцях проведення вибухових робіт може призвести до пожежі або вибуху. Не зберігайте та не транспортуйте легкозаймисті рідини, гази або вибухонебезпечні речовини разом із телефоном, його частинами або аксесуарами.

Зменшення ризику отримання травм через повторювальні рухи

Під час використання телефону тримайте його, не напружуючись, злегка натискайте клавіші, користуйтеся спеціальними функціями, які зменшують кількість натискань (наприклад, шаблони та прогнозоване введення тексту), а також робіть перерви.

Не користуйтеся телефоном, якщо його екран розбито або має тріщину

Розбите скло або акрилове скло може призвести до травмування рук або обличчя. Зверніться з телефоном до сервісного центру Samsung для заміни екрана. Пошкодження, завдані недбалим поводженням, призведуть до припинення дії гарантії виробника.

CE0168

Попередження

CAUTION

Будьте обережні за кермом

Не користуйтеся телефоном під час керування автомобілем і дотримуйтесь правил, які обмежують використання мобільних телефонів за кермом. Якщо можливо, використовуйте аксесуар «Вільні руки».

Дотримуйтесь усіх правил і попереджень про безпеку

Дотримуйтесь усіх правил, які обмежують використання мобільного телефону в певних місцях.

Користуйтеся тільки аксесуарами, рекомендованими компанією Samsung

Використання несумісних аксесуарів може пошкодити телефон або призвести до травми.

Вимикайте телефон біля медичного обладнання

Телефон може перешкоджати роботі медичного обладнання в лікарнях та інших закладах охорони здоров'я. Дотримуйтеся правил, попереджувальних плакатів і вказівок медичного персоналу.

У літаку вимкніть телефон або функції безпроводового зв'язку

Телефон може призвести до перешкод в роботі обладнання літака. Дотримуйтесь правил авіакомпанії та вимикайте телефон або функції безпроводового зв'язку, якщо цього вимагають працівники авіакомпанії.

Захист акумуляторів і зарядних пристроїв від пошкодження

- Не допускайте перебування акумуляторів під дією дуже низької або високої температури (нижче 0 °C або вище 45 °C).
- Це може призвести до зменшення зарядної ємності та терміну служби акумуляторів.
- Уникайте контакту акумуляторів із металевими предметами, оскільки вони можуть з'єднати полюси «+» та «-» і призвести до тимчасового або повного пошкодження акумулятора.
- Ніколи не використовуйте пошкоджені зарядні пристрої та акумулятори.

Обережно поводьтеся з телефоном

- Не розбирайте телефон через ризик ураження електричним струмом.
- Уникайте потрапляння рідин на телефон — вони можуть призвести до серйозних пошкоджень та змінити колір індикатору вологи всередині телефону. Не беріть телефон вологими руками. Пошкодження, викликані потраплянням води всередину телефону, можуть припинити дію гарантії виробника.
- Щоб уникнути пошкодження рухомих деталей, не використовуйте та не зберігайте телефон в запилених і брудних місцях.
- Ваш телефон — це складний електронний пристрій. Щоб уникнути серйозних пошкоджень, захищайте його від ударів і необережного поводження.
- Не фарбуйте телефон, оскільки фарба може заблокувати рухомі деталі та завадити коректній роботі.
- Не користуйтеся спалахом камери та підсвічуванням близько до очей дітей або тварин.
- Телефон і карти пам'яті можуть бути пошкоджені під впливом магнітних полів. Не використовуйте футляри або аксесуари з магнітними застібками, а також уникайте перебування телефону під впливом магнітних полів протягом тривалого часу.

Уникайте створення радіоперешкод для інших електронних пристроїв

Цей телефон випромінює радіочастотні сигнали, які можуть створювати перешкоди для неекранованого або неналежно екранованого електронного обладнання, наприклад, кардіостимуляторів, слухових апаратів, медичних та інших електронних пристроїв удома або в автомобілі. У разі виникнення проблем, пов'язаних із радіоперешкодами, зверніться до виробника електронного пристрою для їх усунення.

Важливі відомості щодо використання

Користуйтеся телефоном, правильно його тримаючи

Не торкайтеся внутрішньої антени телефону.

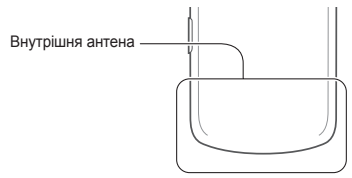

Телефон має обслуговувати тільки кваліфікований персонал

Інакше телефон може бути пошкоджено, що призведе до втрати права на гарантійний ремонт.

Забезпечення максимального терміну служби акумулятора та зарядного пристрою

- Не заряджайте акумулятор протягом часу, більшого за тиждень, оскільки перезаряджання може скоротити термін служби акумулятора.
- З часом акумулятори, які не використовуються, розряджаються, тому перед використанням їх слід зарядити.
- Від'єднуйте зарядні пристрої від джерел живлення, якщо вони не використовуються.
- Використовуйте акумулятори лише за їх прямим призначенням.

Обережно поводьтеся з SIM-картками або картами пам'яті

- Не виймайте картку під час передавання або приймання телефоном даних, оскільки це може призвести до втрати даних і/або пошкодження картки або телефону.
- Захищайте карти від сильних ударів, статичної напруги та електричних перешкод від інших пристроїв.
- Не торкайтесь пальцями або металевими предметами золотистих контактів і полюсів. Якщо карта забруднена, протріть її м'якою тканиною.

Доступ до аварійних служб

Виклики з телефону до аварійних служб можуть бути недоступними в деяких регіонах або за певних умов. Перед поїздкою до віддаленого регіону або регіону з поганим покриттям подбайте про додатковий спосіб зв'язку з персоналом аварійних служб.

Інформація про сертифікацію за питомим коефіцієнтом поглинання (SAR)

Цей телефон відповідає стандартам Євросоюзу, які обмежують опромінення людей радіочастотною енергією, що випромінюється радіо-та телекомунікаційним обладнанням. Ці стандарти запобігають продажу мобільних телефонів, рівень опромінення яких перевищує максимально припустимий рівень (відомий як SAR — питомий коефіцієнт поглинання), що становить 2 вати на кілограм тіла.

Під час тестування максимальний зафіксований питомий коефіцієнт поглинання для цієї моделі становив 0,938 ват на кілограм. За звичайного використання рівень SAR, імовірно, набагато менший, оскільки телефон розроблено для випромінення тільки тієї радіочастотної енергії, яка необхідна для передавання сигналу до найближчої базової станції. Якщо можливо, рівень випромінювання знижується автоматично, завдяки чому зменшується загальний вплив радіочастотної енергії на користувача.

Декларація відповідності, наведена на останній сторінці посібника, указує на відповідність цього телефону Європейській директиві про радіо-та телекомунікаційне обладнання (R&TTE). Докладніше про питомий коефіцієнт поглинання (SAR) і пов'язані з ним стандарти Євросоюзу можна дізнатись, відвідавши веб-сайт мобільних телефонів Samsung.

Правильна утилізація виробу

(Відходи електричного та електронного обладнання)

(Стосується Євросоюзу та інших країн Європи, в яких запроваджено системи розподіленої утилізації)

Ця позначка на виробі, аксесуарах або в документації до них вказує, що виріб, а також відповідні електронні аксесуари (наприклад, зарядний пристрій, гарнітура, USB-кабель) не можна викидати разом із побутовим сміттям після завершення терміну експлуатації. Щоб запобігти можливій шкоді довкіллю або здоров'ю людини через неконтрольовану утилізацію, утилізуйте це обладнання окремо від інших видів відходів, віддаючи його на переробку та уможливлюючи таким чином повторне використання матеріальних ресурсів.

Фізичні особи можуть звернутися до дилера, у якого було придбано виріб, або до місцевого урядового закладу, щоб отримати відомості про місця та способи нешкідливої для довкілля вторинної переробки виробу.

Корпоративним користувачам слід звернутися до свого постачальника та перевірити правила й умови договору про придбання. Цей виріб потрібно утилізувати окремо від інших промислових відходів.

Утилізація акумуляторів виробу

(Стосується ЄС та інших європейських країн, у яких упроваджено системи розподіленої утилізації)

Позначка на акумуляторі, посібнику користувача або упаковці означає, що акумулятор цього продукту не можна викидати разом з іншим побутовим сміттям після завершення терміну експлуатації. Хімічні символи Hg, Cd або Pb означають, що кількість наявної в акумуляторі ртуті, кадмію або свинця перевищує контрольний рівень, зазначений у Директиві ЄС 2006/66. За неправильної утилізації акумуляторів ці речовини можуть завдати шкоди здоров'ю людей або довкіллю.

Для захисту природних ресурсів і повторного використання матеріалів утилізуйте акумулятори окремо від інших типів відходів і віддавайте їх на переробку представникам місцевої системи повернення акумуляторів.

Вигляд телефону

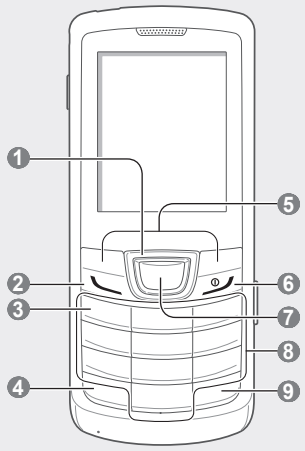

1 **Чотирьохпозиційна навігаційна клавіша**
У режимі очікування: доступ до заданих меню користувача; у режимі меню: перегляд опцій меню
Залежно від оператора зв'язку попередньо задані меню можуть різнитися

2 **Клавіша набору номера**
Набір номера або відповідь на виклик; у режимі очікування: відображення останніх набраних номерів, пропущених або отриманих викликів; надсилання екстреного повідомлення
Див. «Активація та надсилання екстреного повідомлення»

3 **Клавіша сервера голосової пошти**
У режимі очікування: доступ до голосової пошти (натисніть і утримуйте)

4 **Клавіша блокування клавіатури**
У режимі очікування: блокування або розблокування клавіатури (натисніть і утримуйте)

5 **Програмні клавіші**
Виконання дій, зазначених внизу екрана

6 **Клавіша ввімк./вимк. живлення/завершення виклику**
Увімкнення або вимкнення телефону (натисніть і утримуйте), завершення виклику; у режимі меню: скасування введення та повернення в режим очікування

7 **Клавіша підтвердження**
У режимі очікування: доступ до режиму меню; у режимі меню: вибір виділеної опції меню або підтвердження введення
Клавіша може мати різні функції, залежно від країни або оператора зв'язку

8 **Буквено-цифрові клавіші**

9 **Клавіша профілю «Без звуку»**
У режимі очікування: увімкнення або вимкнення профілю «Без звуку» (натисніть і утримуйте)

Телефон відображає такі індикатори стану у верхній частині екрана.

Значок	Опис
	Потужність сигналу
	Триває виклик
	Активовано переадресацію викликів
	Активовано функцію екстрених повідомлень
	Роумінг (поза мережею свого домашнього оператора зв'язку)
	FM-радіо ввімкнено
	Увімкнено будильник
	Нове SMS-повідомлення
	Нове повідомлення голосової пошти
	Активовано профіль «Звичайний»
	Активовано профіль «Без звуку»
	Рівень заряду акумулятора

Встановлення SIM-картки та акумулятора

1. Зніміть задню кришку та встановіть SIM-картку.

2. Встановіть акумулятор і знову закрийте задню кришку.

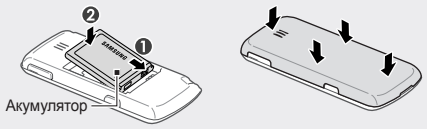

Зарядження акумулятора

1. Підключіть зарядний пристрій.

2. Після завершення зарядження від'єднайте зарядний пристрій.

Не виймайте акумулятор із телефону, попередньо не відключивши зарядний пристрій. Це може завдати шкоди телефону.

Позначки

	Примітка: нотатки, поради з користування та додаткові відомості
→	**Далі**: порядок опцій або розділів меню, які потрібно вибрати, щоб виконати дію. Наприклад: у режимі меню виберіть **Повідомлення** → **Створити нове повідомлення** (означає **Повідомлення**, далі **Створити нове повідомлення**)
[ ]	**Квадратні дужки**: клавіші телефону; наприклад: [ ] (відповідає клавіші ввімк./вимк. живлення/завершення)
< >	**Кутові дужки**: програмні клавіші для керування різноманітними функціями в усіх розділах; наприклад: <**OK**> (відповідає програмній клавіші **OK**)

Увімкнення або вимкнення телефону

Увімкнення телефону:

1. Натисніть і утримуйте [ ].
2. Введіть PIN-код і натисніть <**OK**> (за потреби).
3. Натисніть <**OK**>, щоб зареєструвати нові SIM-картки.
4. Призначте назви та сигнальні піктограми SIM-карткам, дотримуючись екранних вказівок.

Щоб вимкнути телефон, повторіть крок 1, описаний вище.

Якщо вийняти акумулятор, час і дату буде скинуто.

Доступ до меню

Щоб отримати доступ до меню телефону, виконайте такі дії:

1. У режимі очікування натисніть <**Меню**>, щоб перейти в режим меню.

Залежно від країни або оператора зв'язку може знадобитися натиснути клавішу підтвердження, щоб отримати доступ до режиму меню. Якщо використовується інтелектуальний головний екран, неможливо скористатися клавішею підтвердження, щоб отримати доступ до режиму меню.

2. За допомогою навігаційної клавіші перейдіть до меню або опції.
3. Натисніть <**Вибрати**>, <**OK**> або клавішу підтвердження, щоб підтвердити виділену опцію.
4. Натисніть <**Назад**>, щоб перейти на один рівень вгору; натисніть [ ], щоб повернутися в режим очікування.

- Під час першого доступу до меню, яке вимагає введення коду PIN2, слід ввести код PIN2, що надається разом із SIM-карткою. За додатковими відомостями зверніться до свого оператора зв'язку.
- Компанія Samsung не несе відповідальності за втрату паролів чи приватної інформації або за інші пошкодження, спричинені використанням неофіційного програмного забезпечення.

Здійснення виклику

1. У режимі очікування введіть код місцевості та номер телефону.
2. Щоб набрати номер, натисніть [ ].
3. Щоб завершити виклик, натисніть [ ].

Відповідь на виклик

1. Під час вхідного виклику натисніть [ ].
2. Щоб завершити виклик, натисніть [ ].

Регулювання гучності

Регулювання гучності звуку дзвінка

1. У режимі меню виберіть **Установки** → **Звукові профілі**.
2. Перейдіть до потрібного профілю.

Якщо використовується профіль «Без звуку» або «Без зв'язку», регулювання гучності звуку дзвінка неможливе.

3. Натисніть <**Ред.**> → **Гучність** → **Сигнал виклику**.
4. Прокрутіть вліво або вправо, щоб відрегулювати рівень гучності, і натисніть <**Зберегти**>.

Регулювання гучності голосу під час виклику

Під час виклику натисніть навігаційну клавішу вгору або вниз, щоб відрегулювати гучність динаміка.

У шумному середовищі досить важко чути співрозмовника під час використання функції гучномовця. Для кращої чутності скористайтеся звичайним режимом розмови по телефону.

Змінення звуку дзвінка

1. У режимі меню виберіть **Установки** → **Звукові профілі**.
2. Перейдіть до потрібного профілю.

Якщо використовується профіль «Без звуку» або «Без зв'язку», змінити звук дзвінка неможливо.

3. Натисніть <**Ред.**> → **Звук дзвінка голосового виклику**.
4. Виберіть розташування в пам'яті (за потреби).
5. Виберіть звук дзвінка.

Щоб переключитися на інший профіль, виберіть його зі списку.

Здійснення виклику за нещодавно набраним номером

1. Щоб відобразити список нещодавно набраних номерів, у режимі очікування натисніть [ ].
2. Виберіть потрібний номер і натисніть [ ], щоб здійснити виклик.

Використання інтелектуального головного екрана

Інтелектуальний головний екран дає змогу отримати доступ до улюблених програм і контактів, а також переглянути заплановані події або завдання. Інтелектуальний головний екран можна налаштувати відповідно до ваших уподобань і потреб.

Під час використання інтелектуального головного екрана навігаційна клавіша не використовується як клавіша швидкого доступу.

Налаштування інтелектуального головного екрана

1. У режимі меню виберіть **Установки** → **Дисплей** → **Смарт-дім**.
2. Прокрутіть вліво або вправо, щоб вибрати **Смарт-режим очікування**.
3. Натисніть <**Редагу.**>.
4. Виберіть об'єкти, які потрібно відобразити на інтелектуальному головному екрані.
5. Натисніть <**Опц.**> → <**Зберегти**>.
6. Натисніть клавішу підтвердження.

Можна змінити стиль екрана очікування. У режимі меню виберіть **Установки** → **Дисплей** → **Смарт-дім** і прокрутіть вліво або вправо, щоб вибрати потрібний стиль.

Доступ до об'єктів режиму очікування інтелектуального головного екрана

Натискайте навігаційну клавішу для прокручування об'єктів на інтелектуальному головному екрані, а потім натисніть клавішу підтвердження, щоб вибрати об'єкт. Доступні такі об'єкти.

Доступні об'єкти можуть різнитися залежно від оператора зв'язку.

- **Панель інструментів швидкого доступу**: отримання доступу до обраних програм. Панель інструментів швидкого доступу можна налаштувати за своїм смаком.
- **Мої абоненти**: отримання доступу до контактів, які зберігаються у списку обраних номерів.
- **PIM-тікер**: отримання доступу до запланованих подій календаря та завдань.
- **Подвійний годинник**: перегляд місцевого та світового часу.
- **Щомісячний календар**: перегляд календаря на місяць.
- **Одинарний годинник**: перегляд поточних часу та дати.

Налаштування панелі інструментів швидкого доступу

1. У режимі меню виберіть **Установки** → **Дисплей** → **Смарт-дім**.
2. Натисніть <**Редагу.**>.
3. Прокрутіть до **Панель інструментів швидкого доступу** та натисніть <**Опц.**> → **Редагувати клавіші швидкого доступу**.
4. Виберіть меню, яке слід змінити, або пусте розташування.
5. Натисніть <**Редагув.**>.
6. Виберіть потрібні меню.

   Натисніть навігаційну клавішу вправо, щоб вибрати підменю (за потреби).
7. Натисніть <**Зб**>.

Керування SIM-картками

Ваш телефон підтримує використання двох SIM-карток різних операторів.

Ваш телефон містить лише один радіочастотний (РЧ) модуль, спільний для обох SIM-карток. Під час виклику з використанням SIM-картки одного оператора не можна отримувати виклики на SIM-картку іншого оператора.

Встановлення часу автоматичного переключення між SIM-картками різних операторів

1. У режимі очікування натисніть і утримуйте [ ].
2. Виберіть **Автоматичне переключення SIM-картки**.
3. Натисніть <**Змінити**>, щоб увімкнути функцію автоматичного переключення.
4. Встановіть час початку і завершення для переключення між SIM-картками різних операторів.

Змінення назв і піктограм SIM-карток

1. У режимі очікування натисніть і утримуйте [ ].
2. Виберіть **Зареєструвати картку**.
3. Виберіть SIM-картку.
4. Виберіть **Назва карти** та змініть назву SIM-картки.
5. Виберіть **Піктограма** та змініть піктограму SIM-картки.

Введення тексту

Змінення режиму введення тексту

- Натисніть і утримуйте [#], щоб переключитися між режимами T9 і ABC.
- Натисніть [#], щоб змінити регістр або перейти до режиму цифр.
- Натисніть [*], щоб перейти до режиму символів.
- Натисніть і утримуйте [*], щоб вибрати спосіб введення, змінити мову введення або отримати доступ до списку слів.

Режим T9

1. Натискайте відповідні буквено-цифрові клавіші, щоб ввести слово повністю.
2. Коли відобразиться потрібне слово, натисніть [**0**], щоб додати пробіл. Якщо потрібне слово не відображається, натискайте навігаційну клавішу вгору або вниз для вибору альтернативного слова.

Режим ABC

Натискайте відповідні буквено-цифрові клавіші, доки на дисплеї не з'являться потрібні символи.

Режим цифр

Натискайте відповідні буквено-цифрові клавіші, щоб ввести цифри.

Режим символів

Натискайте відповідні буквено-цифрові клавіші, щоб ввести символи.

- Переміщення курсору здійснюється за допомогою навігаційної клавіші.
- Щоб видалити символи по одному, натисніть <**Очист.**>. Щоб швидко видалити символи, натисніть і утримуйте <**Очист.**>.
- Щоб вставити між символами пробіл, натисніть [**0**].
- Щоб ввести знаки пунктуації, натисніть [**1**].

Додавання нового контакту

Розташування в пам'яті для збереження нових контактів можна встановити попередньо залежно від оператора зв'язку. Щоб змінити розташування в пам'яті, у режимі меню виберіть **Контакти** → <**Опції**> → **Установки** → **Зберегти нові контакти в** → виберіть розташування в пам'яті.

1. У режимі очікування введіть номер телефону та натисніть <**Опції**>.
2. Виберіть **Додати в контакти** → виберіть розташування в пам'яті (за потреби).
3. Виберіть **Створити контакт**.
4. Виберіть тип номера (за потреби).
5. Введіть контактні дані.
6. Натисніть клавішу підтвердження або натисніть <**Опції**> → **Зберегти**, щоб додати контакт у пам'ять.

Надсилання та перегляд повідомлень

Щоб надіслати SMS-повідомлення, виконайте такі дії:

1. У режимі меню виберіть **Повідомлення** → **Створити нове повідомлення**.
2. Введіть номер телефону одержувача та прокрутіть вниз.
3. Введіть текст повідомлення. Див. *«Введення тексту»*.
4. Щоб надіслати повідомлення, натисніть клавішу підтвердження.

Перегляд SMS-повідомлень

1. У режимі меню виберіть **Повідомлення** → **Вхідні**.
2. Виберіть SMS-повідомлення.

Здійснення псевдовикликів

Якщо потрібно залишити зустріч або уникнути небажаної розмови, можна здійснити вхідний псевдовиклик.

- У режимі очікування натисніть і утримуйте навігаційну клавішу вниз.
- Чотири рази натисніть навігаційну клавішу вниз, якщо клавіші заблоковано.

Активація та надсилання екстреного повідомлення

Ви можете надіслати екстрені повідомлення своїм рідним або друзям у разі потрапляння в надзвичайну ситуацію.

Активація функції екстрених повідомлень

1. У режимі меню виберіть **Повідомлення** → **Установки** → **Екстрені повідомлення** → **Опції надсилання**.
2. Натисніть <**Змінити**>, щоб вибрати **Увімкнено**.
3. Прокрутіть вниз і натисніть клавішу підтвердження, щоб відкрити список одержувачів.
4. Натисніть <**Пош.**>, щоб відкрити список контактів.
5. Виберіть контакт.
6. Виберіть номер (за потреби).
7. Натисніть клавішу підтвердження, щоб зберегти одержувачів.
8. Прокрутіть вниз і вкажіть кількість повторних надсилань екстреного повідомлення.
9. Натисніть <**Назад**> → <**Так**>.

Надсилання екстреного повідомлення

1. За заблокованої клавіатури натисніть [ ], щоб надіслати екстрене повідомлення на попередньо задані номери.

   Телефон перейде в екстрений режим і надішле заздалегідь створене екстрене повідомлення.
2. Щоб вийти з екстреного режиму, натисніть [ ].

Прослуховування FM-радіо

1. Підключіть гарнітуру, яка постачається разом із телефоном.
2. У режимі меню виберіть **FM-радіо**.
3. Натисніть клавішу підтвердження, щоб запустити FM-радіо.
4. Натисніть <**Так**>, щоб розпочати автоматичне настроювання.

   Радіоприймач здійснить автоматичний пошук і збереже доступні радіостанції.

Під час першого ввімкнення FM-радіо відобразиться запит на здійснення автоматичного настроювання.

5. Керування FM-радіо здійснюється за допомогою таких клавіш:

Клавіша	Функція
Підтвердження	Увімкнення або вимкнення FM-радіо.
Навігація	• Вліво/вправо: вибір доступної радіостанції. • Вгору/вниз: регулювання гучності.

Записування та відтворення голосових нагадувань

Записування голосового нагадування

1. У режимі меню виберіть **Диктофон**.
2. Натисніть клавішу підтвердження, щоб розпочати записування.
3. Промовте текст нагадування в мікрофон.
4. Завершивши, натисніть <**Стоп**>.

Відтворення голосового нагадування

1. У режимі диктофона натисніть <**Опції**> → **Перейти до моїх голосових записів**.
2. Виберіть файл.

Встановлення та використання будильників

Встановлення та керування будильниками для нагадування про важливі події.

Створення нового будильника

1. У режимі меню виберіть **Будильники**.
2. Натисніть <**Створити**>.
3. Встановіть параметри будильника.
4. Натисніть <**Зберегти**> або клавішу підтвердження.

Зупинення сигналу будильника

Коли пролунає сигнал будильника, виконайте такі дії:

- Натисніть <**Підтверд.**> або клавішу підтвердження, щоб вимкнути будильник остаточно.
- Натисніть <**Відкласти**>, щоб вимкнути будильник на період затримки.

Вимкнення будильника

1. У режимі меню виберіть **Будильники**.
2. Прокрутіть до будильника, який слід вимкнути.
3. Натисніть <**Опції**> → **Вимкнути будильник**.

Якщо вийняти акумулятор, час і дату буде скинуто.

Активація ліхтарика

Функція ліхтарика корисна в темних місцях і полягає в максимальному збільшенні яскравості спалаху. Щоб активувати ліхтарик, натисніть і утримуйте [ ]. Щоб вимкнути ліхтарик, натисніть і утримуйте [ ].

SAMSUNG ELECTRONICS

Заява щодо відповідності (R&TTE)

Ми, **Samsung Electronics**

з повною відповідальністю заявляємо, що виріб

Мобільний телефон стандарту GSM: GT-E1252

виріб, до якого стосується дана заява, відповідає наступним стандартам та/або нормативним документам.

БЕЗПЕКА	EN 60950- 1 : 2001 +A11:2004
EMC	EN 301 489- 01 V1.8.1 (04-2008) EN 301 489- 07 V1.3.1 (11-2005)
SAR	EN 50360 : 2001 EN 62209-1 : 2006
МЕРЕЖА	EN 301 511 V9.0.2 (03-2003)

Цим ми заявляємо, що [всі основні набори радіотестувань були проведені і що] згаданий виріб відповідає усім основним вимогам Директиви 1999/5/EC.

Процедура підтвердження відповідності, згадана у Статті 10 та розглянута в Додатку [IV] Директиви 1999/5/EC, проводилась з участю наступної організації(ій):

BABT, Forsyth House,
Churchfield Road,
Walton-on-Thames,
Surrey, KT12 2TD, UK*
Ідентифікаційна позначка: 0168

CE0168

Технічна документація зберігається в:

Samsung Electronics QA Lab.

Вона може бути отримана за поданням запиту.
(Представник у ЄС)

Samsung Electronics Euro QA Lab.
Blackbushe Business Park, Saxony Way,
Yateley, Hampshire, GU46 6GG, UK*

2010.07.12 — Joong-Hoon Choi / Lab Manager
(місце та дата видачі) — (ім'я та підпис уповноваженої особи)

* Це не є адреса сервісного центру Samsung. Адресу або телефонний номер сервісного центру Samsung можна знайти у гарантійному талоні. Зверніться також до продавця Вашого телефону.